Retrato de Salud de mi Familia - Reporte en dibujos

- 25 de septiembre de 2006

Highlighted disease:

- Miembro masculino vivo de la familia
- Miembros vivos de la familia con un historial de enfermedad
- Miembro femenino vivo de la familia
- Miembro fallecido de la familia
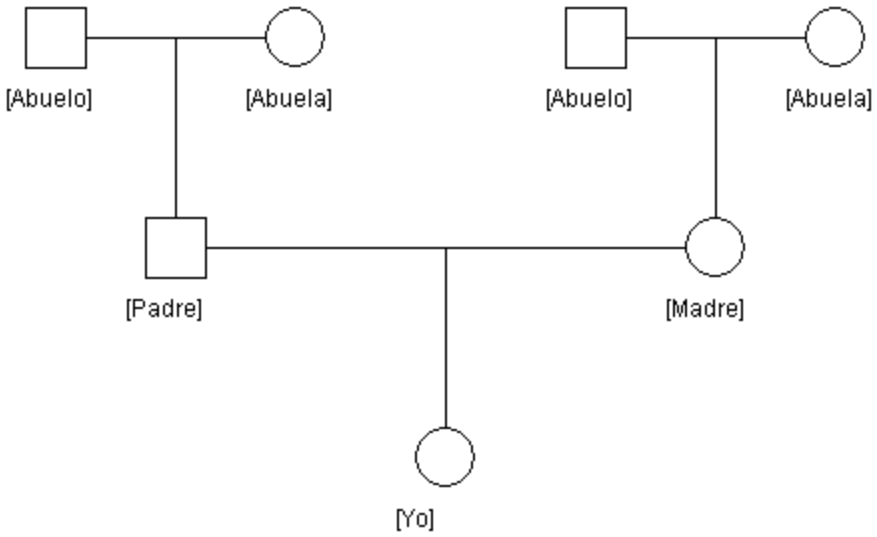
EC - Enfermedad Cardiaca
DC - Derrame Cerebral
Dia - Diabetes
Col - Cáncer de Colon
CSe - Cáncer de Seno
COv - Cáncer de Ovario